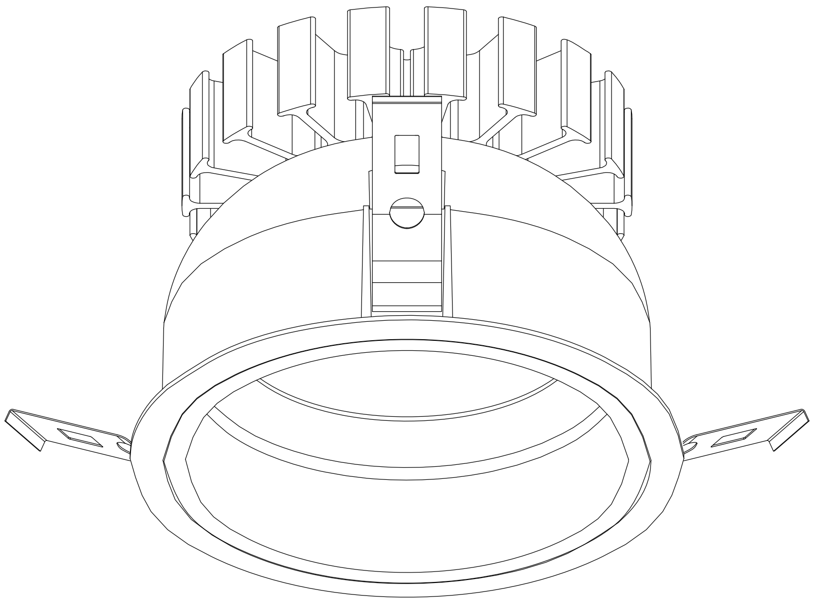

型　　式：DL-D063L
適合電源：DL-YP101
埋込穴径：φ150
器具光束：2200 lm
消費電力：19W（100~242V）
固有ｴﾈﾙｷﾞｰ
消費効率：115.7 lm/W
平均演色
評 価 数：82
色 温 度：3000K
調光範囲：約5~100%
光源寿命：40,000時間（光束維持率90%）
器具寸法：φ160×H118